Notice CDZBE-G2_LITE

Boîtier d'étage pour centrale de désenfumage CDZ

neutronic
SÉCURITÉ INCENDIE

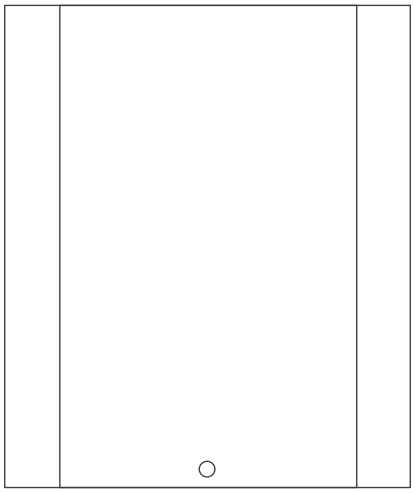

Caractéristiques techniques

Alimentation	24Vcc par la centrale
Puissance disponible	35W
Fusible	5x20mm de type F (rapide) 250V – 1A
Nombre de détecteurs maximum	10
RFL ligne de détecteurs	4.7KΩ
Nbre de DM désenf. maximum	Pas de limite
RFL ligne de DM désenfumage	1KΩ
Nombre de DAS maximum / puiss. totale	10 / <35W
Tension de sortie DAS	24Vcc±15%
Dimensions	215 x 180 x 68mm
Poids	480g
Matière – Couleur	Plastique – Gris clair
Indice de protection	IP 42
Résistance aux chocs	IK 07
Protection aux chocs électriques	Classe II
Température de stockage	-20°C, +70°C
Température de fonctionnement	-10°C, +55°C
HR fonctionnement	<95% sans condensation

1. Généralités

Ces équipements sont destinés à être utilisés dans les établissements recevant du public suivant l'arrêté du 25 juin 1980.

2. Contenu de l'emballage

1 Équipement
1 Notice
4 Résistances (120Ω, 1KΩ, 10KΩ, 4.7KΩ)
2 Diodes

3. Information ⚠

L'installation de ce produit doit être réalisée de préférence par un électricien qualifié. Lire la notice avant d'effectuer l'installation. Tenir compte du lieu de montage spécifique au produit. Une installation et une utilisation incorrectes peuvent entraîner des risques de choc électrique ou d'incendie. Ne pas démonter le produit. Tout démontage ou réparation non autorisée annule l'intégralité des responsabilités, droits au remplacement et garanties.
Ne pas remplacer la batterie par une pile

4. Installation

Couper avec une pince les bords comme illustré ci-contre afin de permettre le passage de câbles.
Lors du raccordement (selon préconisations partie III. Raccordements), effectuer une boucle avec les câbles provenant de l'étage supérieur comme représenté ci-contre pour éviter une détérioration de la carte en cas de présence d'humidité sur les câbles.

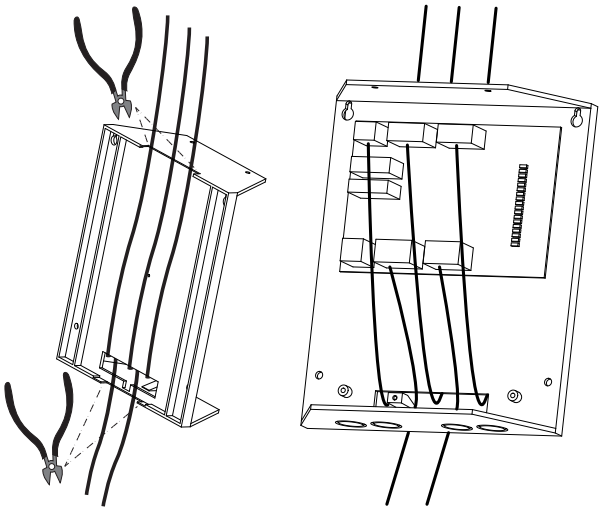

⚠ *Ceci est un avertissement permettant d'éviter des dommages physiques ou liés à l'équipement.*

FABRICATION FRANÇAISE

5. Raccordements

Consulter le synoptique, parmi ceux présentés ci-après, correspondant à votre installation.
Raccorder les lignes nécessaires, selon le boitier et les schémas de raccordements.
Une fois les boîtiers raccordés, connecter les avec la centrale.

Attention à bien respecter les polarités sur les borniers de raccordements.

Attention à ne pas oublier les résistances de fin de ligne.

Attention aux types de câbles à utiliser.

6. Présentation de la carte électronique

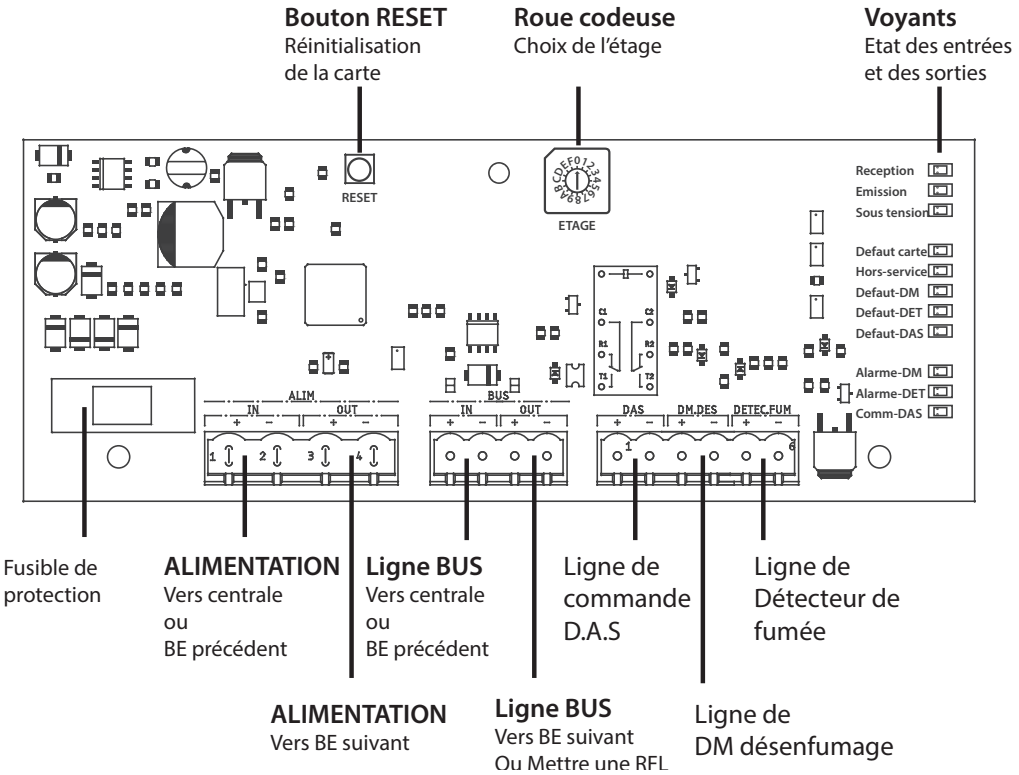

Raccordements de la ligne de DM désenfumage

Référence :
5710R2(C)

Valeur de la Résistance :
1 KOhm

Nature du câble :
9/10e C2

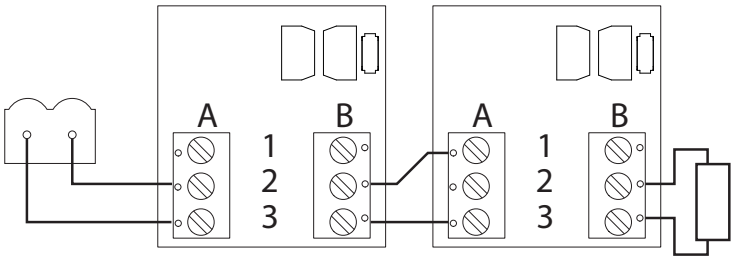

Raccordements de la ligne de détecteurs

Référence :
OX-8

Valeur de la Résistance :
4,7 KOhm

Nature du câble :
9/10e C2

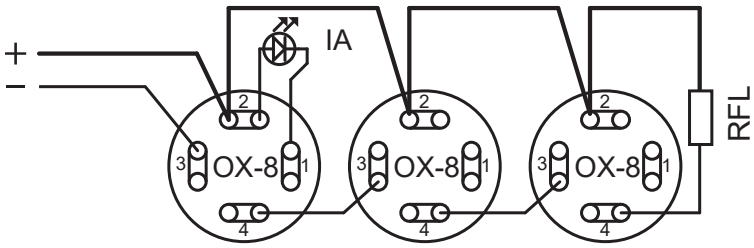

Raccordements de la ligne de commande DAS avec les composants fournis :

Composants fournis :
2 diodes
1 résistance 10 KOhm

Référence :
2x1.5mm² CR1 ou C2

Mettre la résistance uniquement sur le dernier DAS.
Les 2 diodes et la résistance sont fournis avec l'équipement.

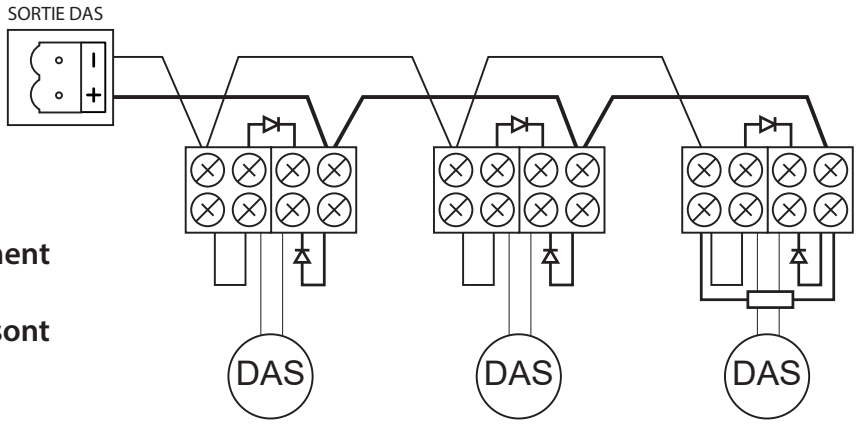

Raccordement de la ligne de commande DAS

Référence
Module de ligne Intermédiaire:
CDMI (gaine noire)

Référence
Module de fin de ligne :
CDMF (gaine rouge)

Référence :
2x1.5mm² CR1 ou C2

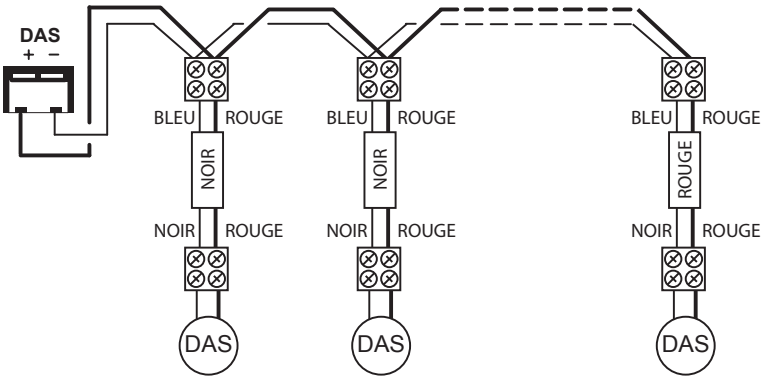

Autre modèle de module CDMI et CDMF

Référence
Module de ligne Intermédiaire:
CDMI (boîtier noir)

Référence
Module de fin de ligne :
CDMF (boîtier blanc)

Référence :
2x1.5mm² CR1 ou C2

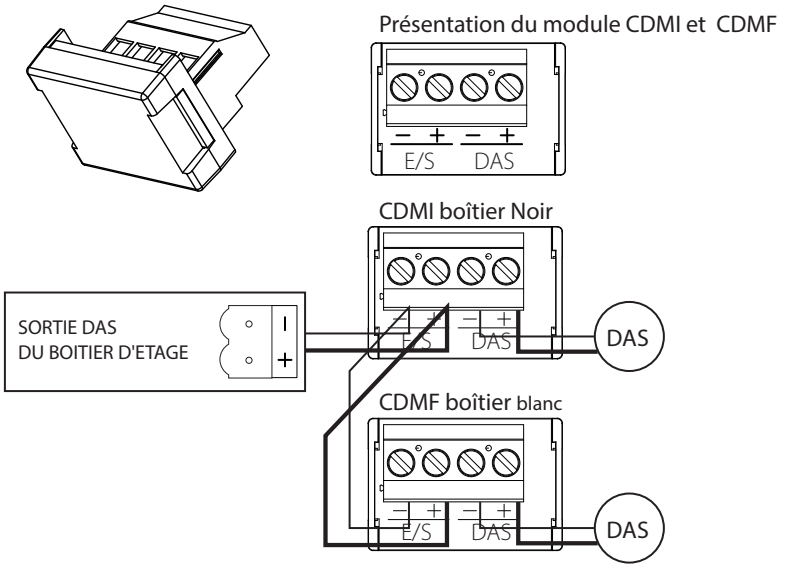

7. Mise en service

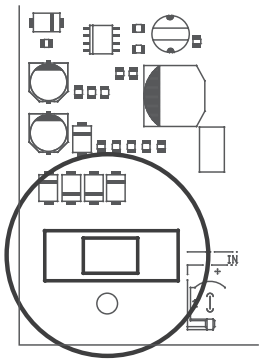

Ce boîtier ne possède pas la surveillance de position des trappes.
Si cela est nécéssaire, utiliser le boîtier CDZBE-LAS-G2.
Vérifier la présence et le bon état du fusible.

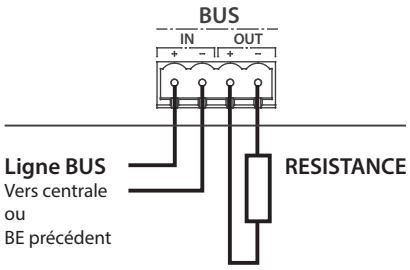

Mettre une résistance fin de ligne de 120 Ohm en sortie de la ligne BUS sur le boîtier le plus éloigné sur le BUS (BE, TOUR ou NSA) pour optimiser la qualité de la communication

Tourner la roue codeuse selon position de l'étage.
Attention la position **«0»** de la roue codeuse correspond à l'étage **«1»** de la centrale.
0 à F(=15) pour les boitiers d'étages.

Une fois les raccordements et configurations réalisés et les actionneurs dans leurs position de veille, vous pouvez alimenter la centrale.
Si la centrale est en état de veille, seuls les voyants sous-tension, Réception et Emission clignotent.

8. Description des états des voyants

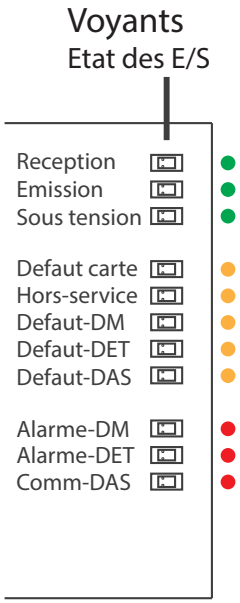

VOYANTS	COULEUR	ETAT	DESCRIPTION
Réception	Vert	Clignotant	Transmission BUS correcte
Emission	Vert	Clignotant	Transmission BUS correcte
Sous-tension	Vert	Clignotant	Alimentation Carte correcte
Défaut carte	Jaune	Clignotant	Fonctionnement carte incorrecte
Hors-service	Jaune	Fixe	Carte en état de hors service.
Déf D.M	Jaune	Fixe	Câblage Ligne DET.FUM incorrecte (>ou< 1 KOhm)
Déf. Det.	Jaune	Fixe	Câblage ligne DET.FUM incorrecte (>ou< 4.7 KOhm)
Déf. D.A.S	Jaune	Fixe	Câblage ligne DAS incorrecte (>ou< 10 Kom)
Alarme D.M	Rouge	Fixe	Ligne DM.DES ouverte (ou > 20 KOhm)
Alarm. Det.	Rouge	Fixe	Ligne DET.FUM en état d'alarme (= 1 KOhm)
Comm. D.A.S	Rouge	Clignotant	Ligne DAS Emission par imulsion 24V

En cas de défaut, consulter les informations issues de la centrale ou se référer à sa notice.

En raison de l'évolution des normes et du matériel, les caractéristiques indiquées par le texte et les images de ce document ne nous engagent qu'après confirmation par nos services.
34 rue de Valengelier • ZAC de la Tuilerie • 77500 Chelles neutronic.fr • tel : +33 1 64 73 58 95 • fax : +33 1 64 73 59 04