Notice CDZBE-G2_FULL
CDZBELAS-G2
Boîtier d'étage pour centrale de désenfumage CDZ

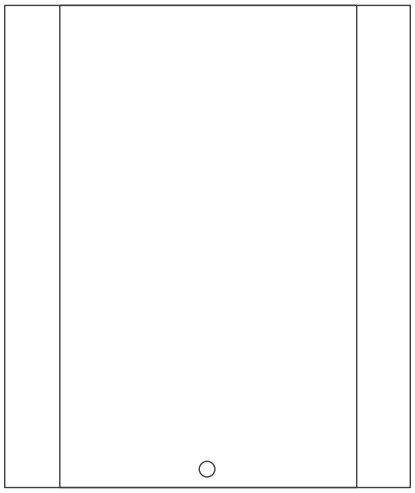

Caractéristiques

Alimentation	24Vcc par la centrale
Puissance disponible	35W
Fusible	5x20mm de type F (rapide) 250V – 2A
Nombre de détecteurs maximum	10
RFL ligne de détecteurs	4.7KΩ
Nbre de DM désenf. maximum	Pas de limite
RFL ligne de DM désenfumage	1KΩ
Nombre de DAS maximum	10
RFL ligne de DAS	10KΩ
Tension de sortie DAS	24Vcc±15%
Dimensions	215 x 180 x 68mm
Poids	480g
Matière – Couleur	Plastique – Gris clair
Indice de protection	IP 42
Résistance aux chocs	IK 07
Protection aux chocs électriques	Classe II
Température de stockage	-20°C, +70°C
Température de fonctionnement	-10°C, +55°C
HR fonctionnement	<95% sans condensation

Option LAS :

Tension maximum applicable sur entrée ALIM. LAS	56V
Puissance absorbée maximum	24W
Nombre de DM évacuation maximum	Pas de limite
RFL lignes de DM évacuation	Ø

1. Généralités
Équipement conforme à l'arrêté du 31 Janvier 1986 et notamment pour les bâtiments d'habitation de la 3e famille B et 4e famille.

2. Contenu de l'emballage
1 Équipement
1 Notice
4 Résistances (120Ω, 1KΩ, 10KΩ, 4.7KΩ)
2 Diodes

3. Information
L'installation de ce produit doit être réalisée de préférence par un électricien qualifié. Lire la notice avant d'effectuer l'installation. Tenir compte du lieu de montage spécifique au produit. Une installation et une utilisation incorrectes peuvent entraîner des risques de choc électrique ou d'incendie. Ne pas démonter le produit. Tout démontage ou réparation non autorisée annule l'intégralité des responsabilités, droits au remplacement et garanties.
Ne pas remplacer la batterie par une pile

4. Installation
Couper avec une pince les bords comme illustré ci-contre afin de permettre le passage de câbles.
Lors du raccordement (selon préconisations partie III. Raccordements), effectuer une boucle avec les câbles provenant de l'étage supérieur comme représenté ci-contre pour éviter une détérioration de la carte en cas de présence d'humidité sur les câbles.

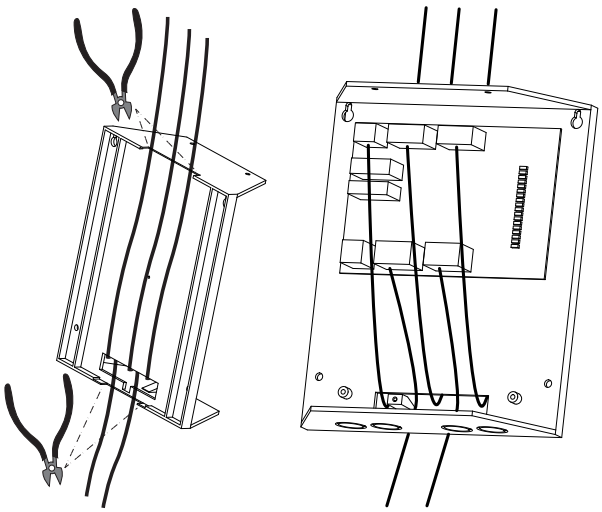

5. Raccordements

Consulter le synoptique, parmi ceux présentés ci-après, correspondant à votre installation.
Raccorder les lignes nécessaires, selon le boitier et les schémas de raccordements.
Une fois les boîtiers raccordés, connecter les avec la centrale.

Attention à bien respecter les polarités sur les borniers de raccordements.

Attention à ne pas oublier les résistances de fin de ligne.

Attention aux types de câbles à utiliser.

6. Présentation de la carte électronique

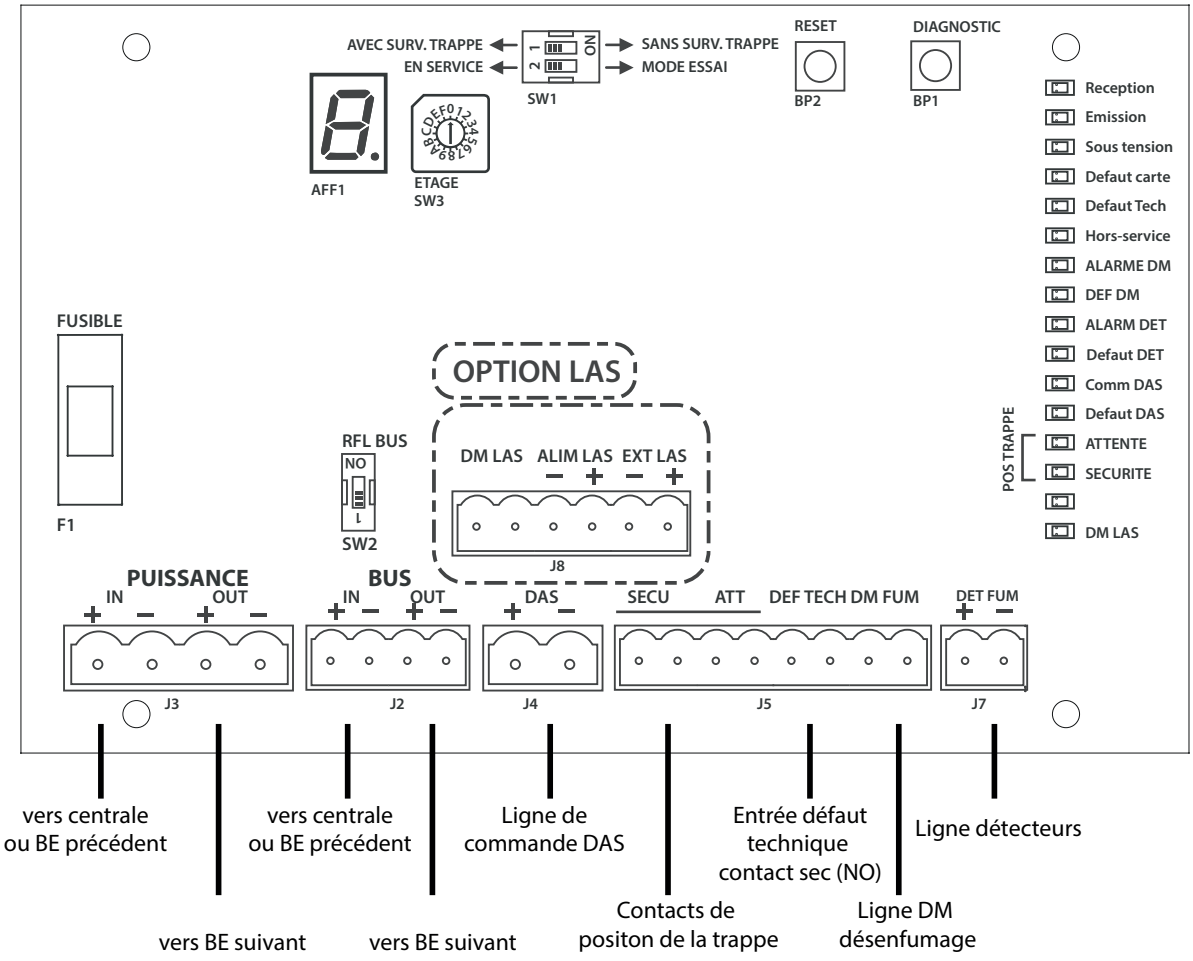

AFF1

Tourner la roue codeuse SW3 selon position de l'étage.
L'afficheur 7 segments AFF1 vous permettra de vérifier la valeur sélectionnée, une fois la carte sous-tension.

ETAGE SW3

Attention la position «0» de la roue codeuse correspond à l'étage «1» de la centrale.

RESET
BP2

BP2 : appuyer sur ce bouton pour réinitialiser la carte

DIAGNOSTIC
BP1

BP1 : Allume les voyants de diagnostique un court instant Allume également l'écran 7-segments afin de pouvoir vérifier la valeur sélectionnée sur la roue codeuse. .

SW1

SW1 : Si la détection de position des volets «attente / sécurité» n'est pas nécessaire, alors basculer l'interrupteur «1» du switch SW1 sur «sans surv. trappes».
le switch en dessous permet de passer en mode essai ou mode normal.

Le mode «MODE ESSAI» met la carte hors-service et permet de tester le fonctionnement de la carte sans activer la commande D.A.S.
Pendant les essais, les messages «BE : HORS SERVICE» et «DAS EN CC» peuvent alors apparaitre sur l'écran de la centrale.

RFL BUS
NO
SW2

SW2 : basculer le switch sur ON du préhérique le plus éloigné sur la ligne BUS.

Raccordements de la ligne de DM désenfumage

Référence :
5710R2(C)

Valeur de la Résistance :
1 KOhm

Nature du câble :
9/10e C2

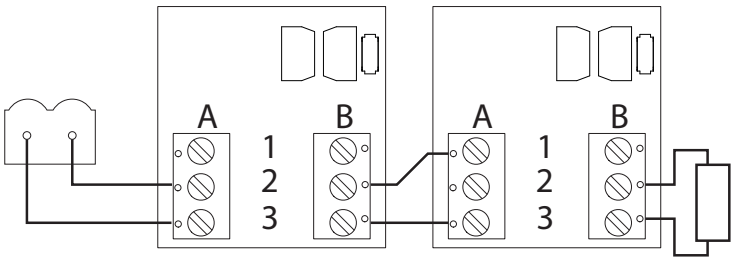

Raccordements de la ligne de DM évacuation (seulement pour la version LAS)

Référence :
5710R1(C)

Nature du câble :
9/10e C2

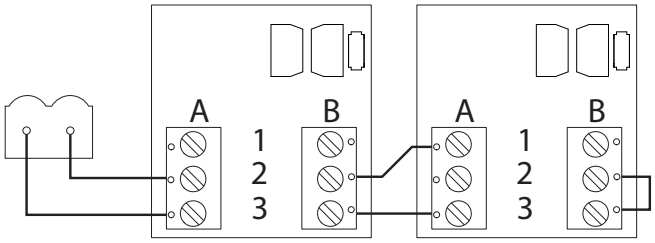

Raccordements de la ligne de détecteurs

Référence :
OX-8

Valeur de la Résistance :
4,7 KOhm

Nature du câble :
9/10e C2

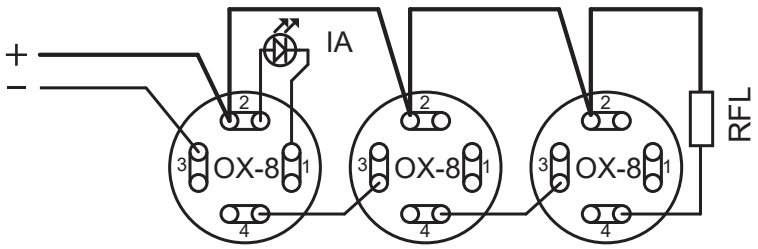

Raccordements de la ligne de commande DAS avec les composants fournis :

Composants fournis :
2 diodes
1 résistance 10 KOhm

Référence :
2x1.5mm² CR1 ou C2

Mettre la résistance uniquement sur le dernier DAS.
Les 2 diodes et la résistance sont fournis avec l'équipement.

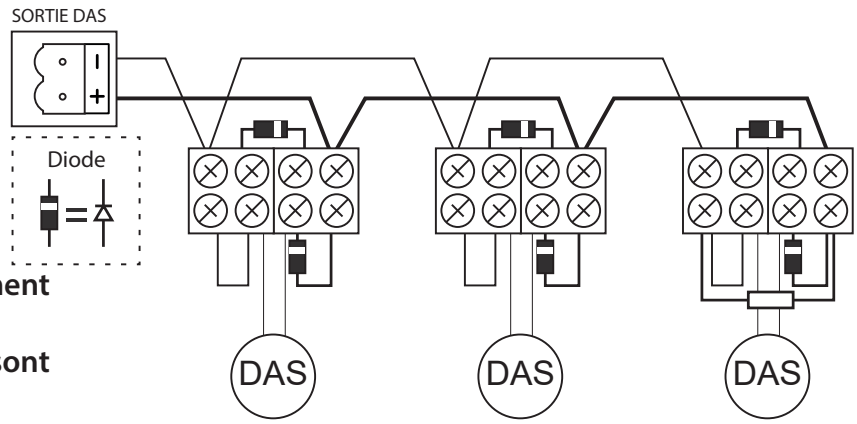

Raccordements de la ligne de commande DAS avec module (non fourni)

Diodes et résistance (si module fin de ligne) pré-assemblées dans une gaine thermorétractable.

Référence
Module de ligne Intermédiaire:
CDMI (gaine noire)

Référence
Module de fin de ligne :
CDMF (gaine rouge)

Référence :
2x1.5mm² CR1 ou C2

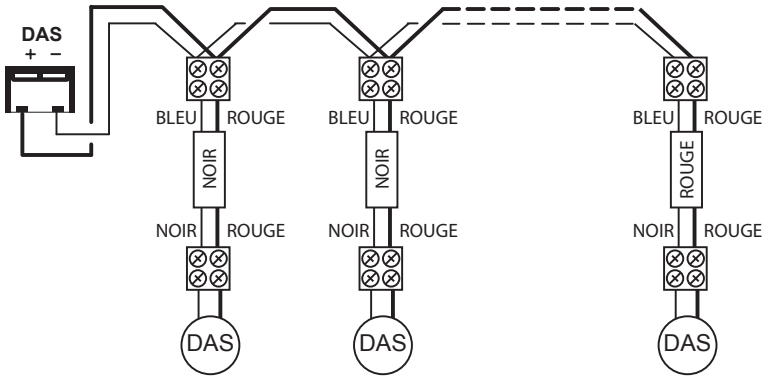

Autre modèle de module (non fourni)

Diodes et résistance (si module fin de ligne) pré-assemblées sur un circuit imprimé

Référence
Module de ligne Intermédiaire:
CDMI (boîtier noir)

Référence
Module de fin de ligne :
CDMF (boîtier blanc)

Référence :
2x1.5mm² CR1 ou C2

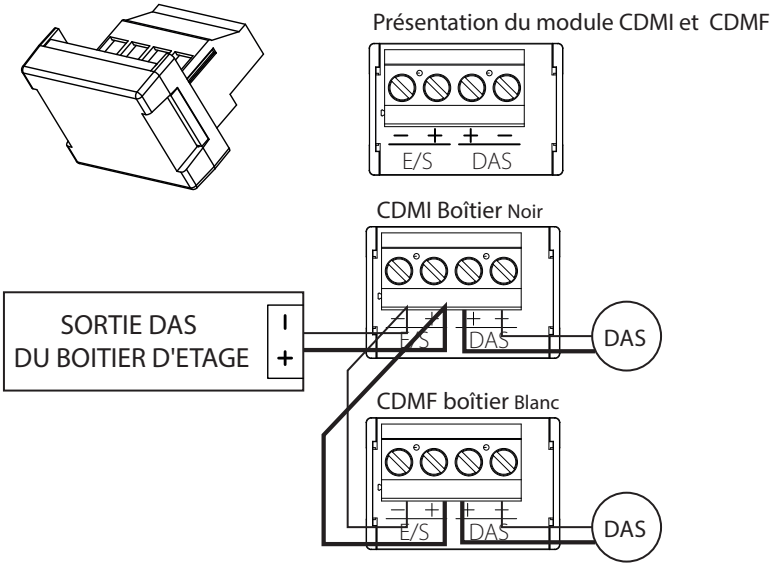

8. Mise en service

Une fois les raccordements et configurations réalisés et les actionneurs dans leurs position de veille, vous pouvez alimenter la centrale.
Si la centrale est en état de veille, seuls les voyants sous-tension, Réception et Emission clignotent.

7. Description des états des voyants

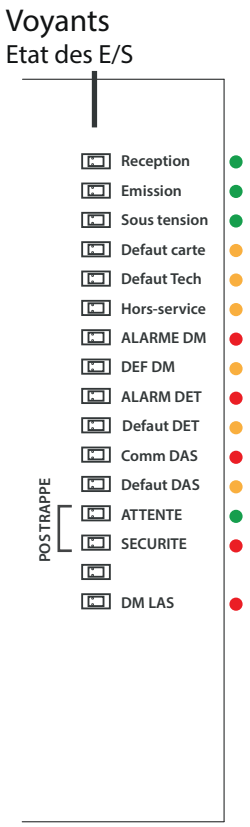

VOYANTS	COULEUR	ETAT	DESCRIPTION
Réception	Vert	Clignotant	Transmission BUS.
Émission	Vert	Clignotant	Transmission BUS.
Sous-tension	Vert	Clignotant	Carte alimentée.
Défaut carte	Jaune	Clignotant	Problème de fonctionnement de la carte.
Défaut tech.	Jaune	Fixe	Entrée «DF. TEC» en court-circuit.
Hors-service	Jaune	Fixe	Carte en mode «Mode Essai»
Alarme D.M	Rouge	Fixe	Entrée « DM.DES » ouverte.
Déf D.M	Jaune	Fixe	Défaut sur entrée « DM.DES ».
Alarm. Det.	Rouge	Fixe	Entrée « DET.FUM » en état d'alarme.
Déf. Det.	Jaune	Fixe	Défaut sur entrée « DET.FUM ».
Comm. D.A.S	Rouge	Clignotant	Alimentation sortie « DAS ». (24V)
Déf. D.A.S	Jaune	Fixe	Défaut sur entrée « DAS ».
Attente	Vert	Fixe	Entrée « ATT. » en court-circuit.
Sécurité	Rouge	Fixe	Entrée « SECU. » en court-circuit.
Tourelle	Rouge	Fixe	Tourelle activée. (Uniquement sur carte TOUR)
D.M L.A.S	Rouge	Fixe	Entrée « DM.LAS » ouverte. Sortie « EXT.LAS » active.

Vous pouvez aussi consulter les informations issues de la centrale.